LeuchtenDirekt

LeuchtenDirekt GmbH
Olakenweg 36 · D-59457 Werl
☎ +49(0)2922 9721 9290
Kundenservice@neuhaus-group.de
www.leuchtendirekt.com

LeuchtenDirekt

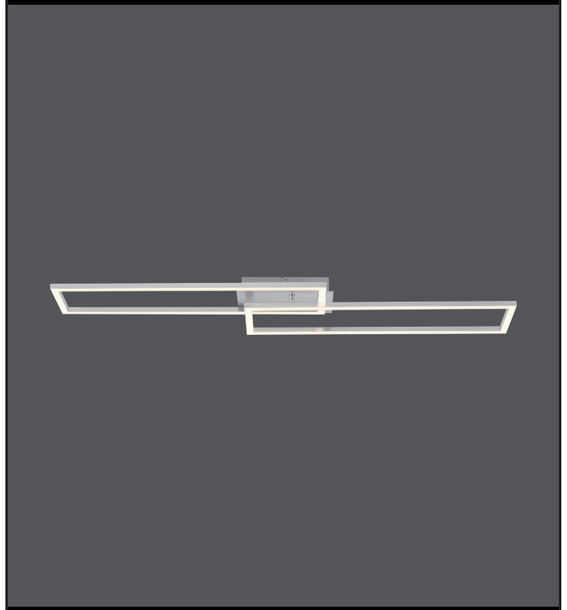

998809- IVEN

DE EN FR BG CZ DA EL ES ET FI HR HU IT LT LV NL NO PL PT RO RU SK SL SR SV TR

DE Dieses Produkt enthält eine Lichtquelle der Energieeffizienzklasse <F>.

GB This product contains a light source of energy efficiency class <F>.

FR Ce produit comprend une source de lumière de classe d'efficience énergétique <F>.

BG Продуктът съдържа източник на светлина с клас на енергийна ефективност <F>.

CZ Tento výrobek obsahuje světelný zdroj třídy energetické účinnosti <F>.

DK Dette produkt indeholder en lyskilde af energieffektklasse <F>.

EL Αυτό το προϊόν περιέχει πηγή φωτός της τάξης ενεργειακής απόδοσης <F>.

ES Este producto contiene una fuente de luz de la clase de eficiencia energética <F>.

ET See toode sisaldab valgusallikat energiatõhususklassiga <F>.

FI Tämä tuote sisältää energiatehokkuusluokan <F> valonlähteen.

HR Ovaj proizvod sadrži izvor svjetlosti energetskog razreda <F>.

HU Ez a termék <F> energiahatékonysági osztályba tartozó fényforrást tartalmaz.

IT Questo prodotto contiene una sorgente luminosa della classe di efficienza energetica <F>.

LT Šis produktas yra su šviesos šaltiniu, kurio energinio efektyvumo klasė yra <F>.

LV Šis izstrādājums satur gaismas avotu, kas atbilst energoefektivitātes klasei <F>.

NL Dit product bevat een lichtbron van energie-efficiëntieklasse <F>.

NO Dette produktet inneholder en lyskilde i energieffektivitetsklasse <F>.

PL Produkt ten zawiera źródło światła o klasie efektywności energetycznej <F>.

PT Este produto contém uma fonte de luz da classe de eficiência energética <F>.

RO Acest produs conține o sursă de lumină din clasa de eficiență energetică <F>.

RU Данное изделие содержит источник света класса энергоэффективности <F>.

SK Tento výrobok obsahuje zdroj svetla triedy energetickej efektivity <F>.

SL Ta izdelek vsebuje svetlobni vir razreda energijske učinkovitosti <F>.

SR Ovaj proizvod sadrži izvor svetlosti energetske klase <F>.

SV Denna produkt innehåller en ljuskälla i energieffektivitetsklass <F>.

TR Bu ürün, enerji verimliliği sınıfına sahip bir ışık kaynağı içerir <F>.

LED	36 W
	4.200 lm
	40 W
	2.200 lm
t	20.000 h
T_K	3.000 K
	15.000 x
	< 0,5 s

998809	
	230V / 50Hz~
LED	1x LED-Board 180V DC / 36 W

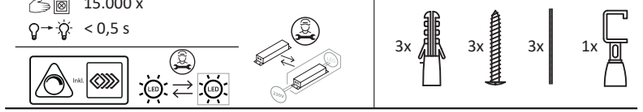

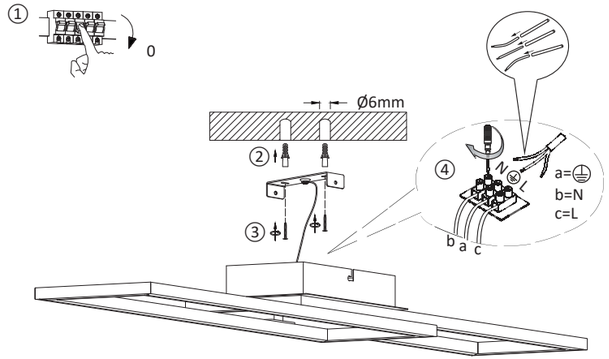

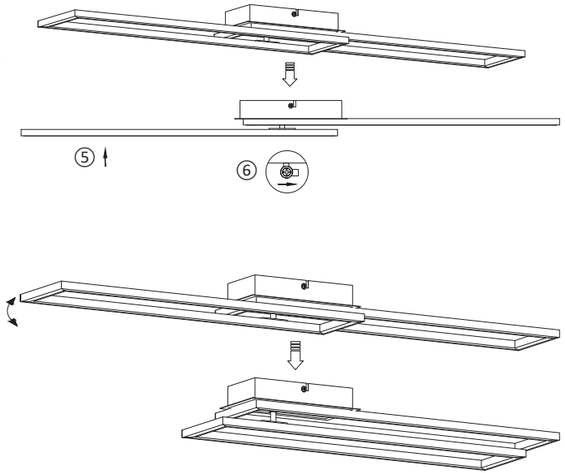

4

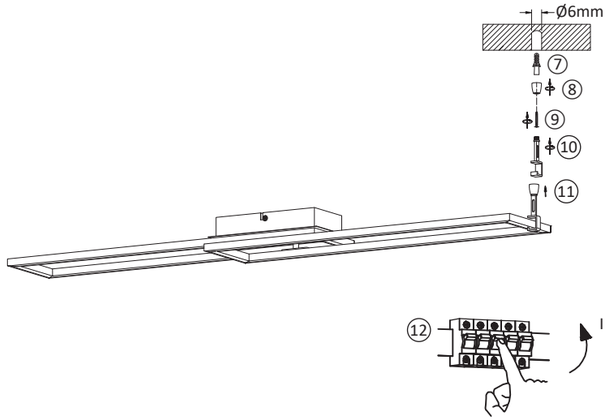

5

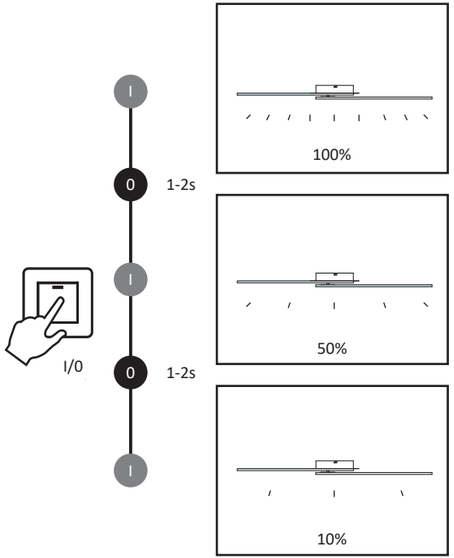

6